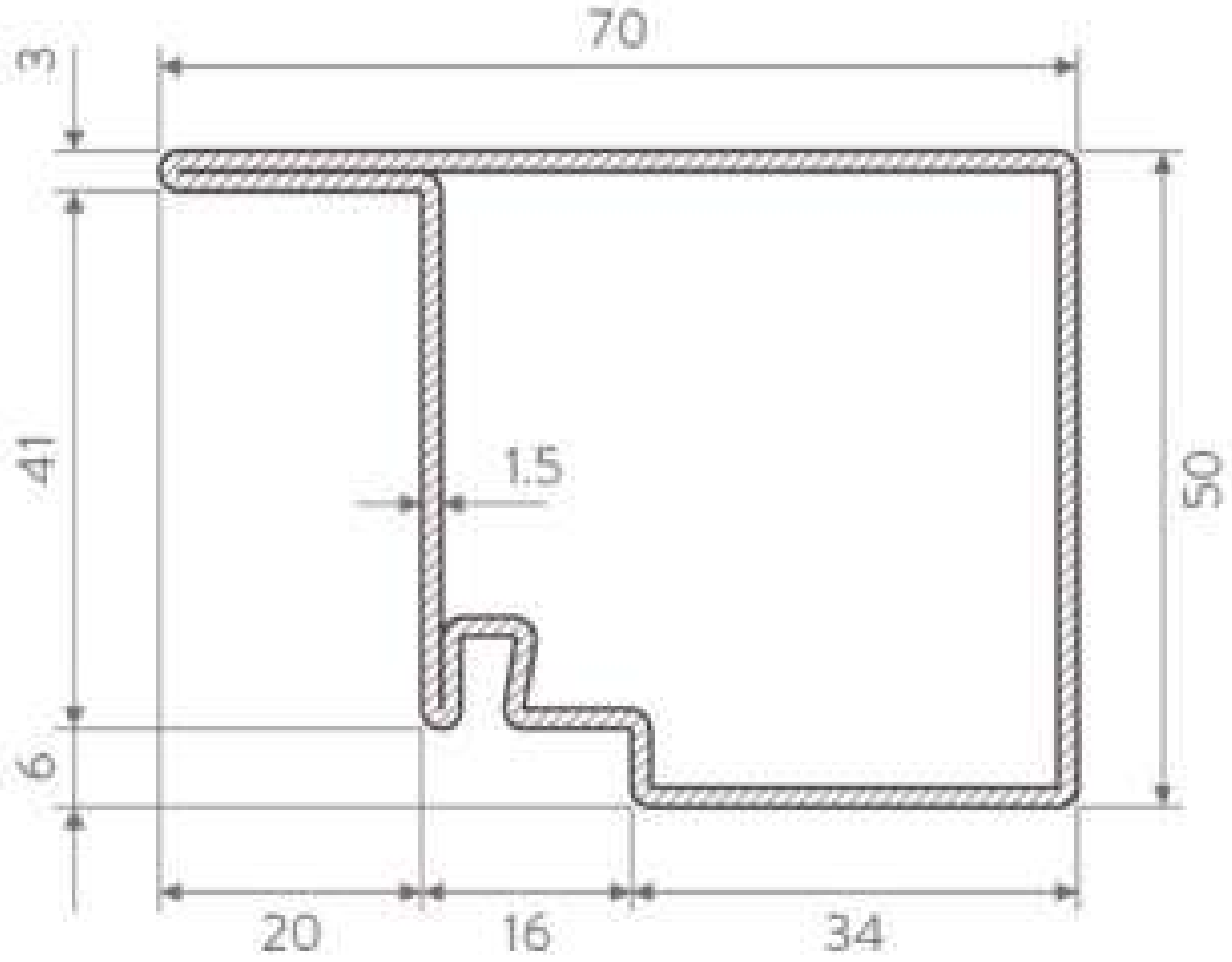
70
3
41
1.5
50
6
20
16
34