MADE IN ITALY

CHAMPIONS
NEW GENERATION HIGH SECURITY CYLINDERS

CILINDRI DI SICUREZZA A PROFILO EUROPEO

MOTTURA
safeguarding your security

Legenda funzioni

	Chiavi a profilo brevettato "MM". Il profilo chiave è un marchio registrato e depositato a garanzia di una maggiore sicurezza contro la duplicazione illecita delle chiavi.	Pistoncino a posizionamento magnetico (brevettato).	
	Controllo profili superiori "sagomati" per una esclusiva sicurezza "matematica".	Pista "Desmodromica". Il particolare sistema di guida dei perni rotanti (brevettato).	multidesmo
	Corpo cilindro con intaglio per una rottura controllata in caso di effrazione.	Possibilità di realizzare cilindri con chiave da cantiere.	CC
30°	Posizione a riposo della penna sfalsata di 30° rispetto al profilo del cilindro in modo da ostacolarne la fuoriuscita.	Possibilità di realizzare cilindri in versione Vario a 3 vite.	VARIO
	Disponibilità di cilindri frizionati.	Possibilità di realizzare fino a 1600 cilindri con la stessa chiave da cantiere.	MATIC 1000
NO BUMPING PICKING	Cilindri certificati resistenti al "BUMPING" e al "PICKING".	Possibilità di realizzare cilindri in versione ARMO E RIARMO.	AR
NO TRACING	Cilindri resistenti al "TRACING". La cifratura è protetta dalla tecnica di effrazione che si basa sul ricalco o "impressione" della chiave.	DUPLICAZIONE CHIAVI PRESSO CENTRI AUTORIZZATI MOTTURA.	CENTRO MOTTURA AUTORIZZATO
	Cilindro a MODULI componibili.	DUPLICAZIONE CHIAVI PRESSO MOTTURA CLUB.	MOTTURA Club
	Chiave brevettata, con elemento mobile a tre gradi di libertà, che la protegge da riproduzioni non autorizzate.	DUPLICAZIONE CHIAVI DIRETTAMENTE IN MOTTURA ATTRAVERSO MOTTURA CLUB.	MOTTURA Club MOTTURA

Le confezioni

La busta sigillata

Il blister

La confezione

Cilindro certificato UNI EN 1303

CHAMPIONS**PRO** *Duplicazione chiavi presso Centri Autorizzati*

- Finitura nichelato spazzolato. A richiesta finitura in ottone spazzolato.
- Corpo e rotore dotati di dispositivi di protezione contro la foratura (spine, perni e tappi di elevata durezza).
- Perni e contropistoncini con sagomatura antigrimaldello in acciaio temprato.
- Perni controllo profilo superiori "sagomati" e laterali in **"ASSE"** che in caso di picking o bumping bloccano in modo irreversibile il cilindro, impedendone l'apertura.
- Con **decine di milioni di combinazioni** è ideale per impianti masterizzati.
- Tutti i cilindri con pomolo o predisposizione pomolo sono di serie frizionati.
- La confezione comprende cilindro, carta di proprietà, 3/5 chiavi, istruzioni di montaggio e vite di fissaggio. A garanzia della massima sicurezza le chiavi e la carta di proprietà sono sigillate all'origine.
- I cilindri certificati resistenti al "BUMPING" e al "PICKING" riportano sull'etichetta la sigla "**BKC**".
- I cilindri resistenti al "TRACING" riportano sull'etichetta la sigla "**TRC**".

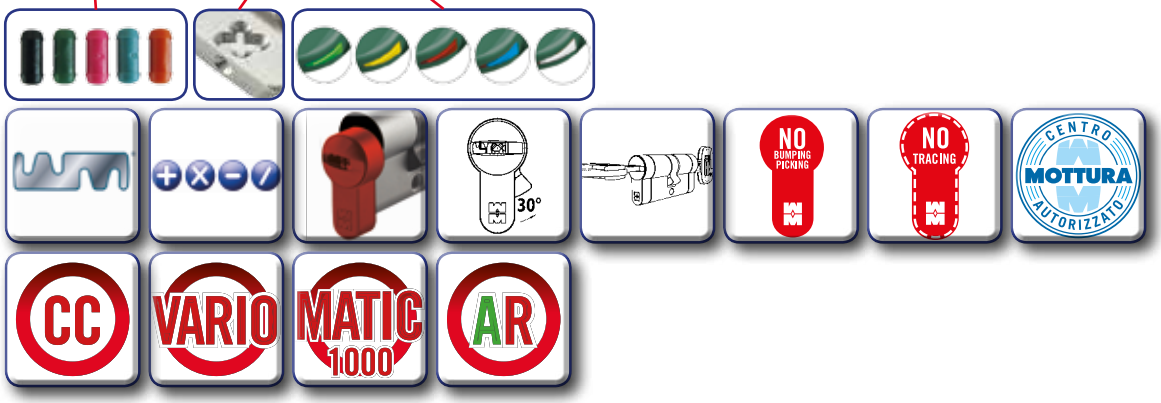

Duplicazione chiavi presso Centri Autorizzati

Le duplicazione delle chiavi CHAMPIONS® PRO è consentita presso **Centri Autorizzati** su presentazione della card di proprietà personale, che accompagna ogni set di chiavi in confezione : i numeri riportati sulla card coincidono con i numeri stampati sulle chiavi.
Il vantaggio dei cilindri di sicurezza CHAMPIONS® PRO è di poter avere un duplicato velocemente, presso una rete capillare di centri duplicazione specializzati.

Duplicazione chiavi Protetta

I cilindri personalizzati avranno chiavi a DUPLICAZIONE PROTETTA, il cliente/rivenditore decide le modalità di duplicazione chiave.

CHAMPIONS**MODULAR** *Duplicazione chiavi presso Centri Autorizzati*

- CHAMPIONS® MODULAR ideale per coprire tutti gli spessori porta (per coprire tutte le lunghezze comprese tra 31-31 e 71-71) con combinazioni da comporre tramite un semplice CONFIGURATORE.
- Finitura nichelato spazzolato. A richiesta finitura in ottone spazzolato.
- Corpo e rotore dotati di dispositivi di protezione contro la foratura (spine, perni e tappi di elevata durezza).
- Perni e contropistoncini con sagomatura antigrimaldello in acciaio temprato.
- Perni controllo profilo sagomati superiori e laterali in **"ASSE"** che in caso di picking o bumping bloccano in modo irreversibile il cilindro, impedendone l'apertura.
- Con **decine di milioni di combinazioni** è ideale per impianti masterizzati.
- Tutti i cilindri con pomolo o predisposizione pomolo sono di serie frizionati.
- CHAMPIONS® MODULAR oltre alla composizione scelta, comprende carta di proprietà, 3/5 chiavi, istruzioni di montaggio e vite di fissaggio. A garanzia della massima sicurezza le chiavi e la carta di proprietà sono sigillate all'origine.
- I cilindri certificati resistenti al "BUMPING" e al "PICKING" riportano sull'etichetta la sigla "**BKC**".
- I cilindri resistenti al "TRACING" riportano sull'etichetta la sigla "**TRC**".

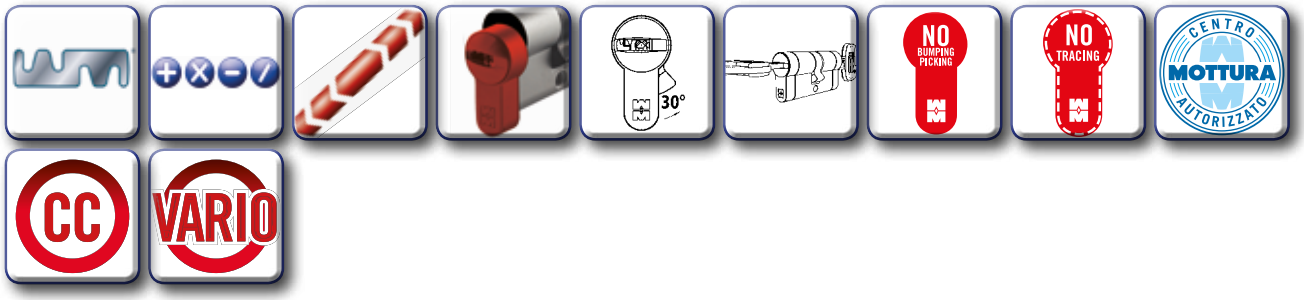

Duplicazione chiavi presso Centri Autorizzati

Le duplicazione delle chiavi CHAMPIONS® MODULAR è consentita presso **Centri Autorizzati** su presentazione della card di proprietà personale, che accompagna ogni set di chiavi in confezione : i numeri riportati sulla card coincidono con i numeri stampati sulle chiavi.
Il vantaggio dei cilindri di sicurezza CHAMPIONS® MODULAR è di poter avere un duplicato velocemente, presso una rete capillare di centri duplicazione specializzati.

Duplicazione chiavi Protetta

I cilindri personalizzati avranno chiavi a DUPLICAZIONE PROTETTA, il cliente/rivenditore decide le modalità di duplicazione chiave.

CHAMPIONS**MODULAR** *Esempi di configurazione*

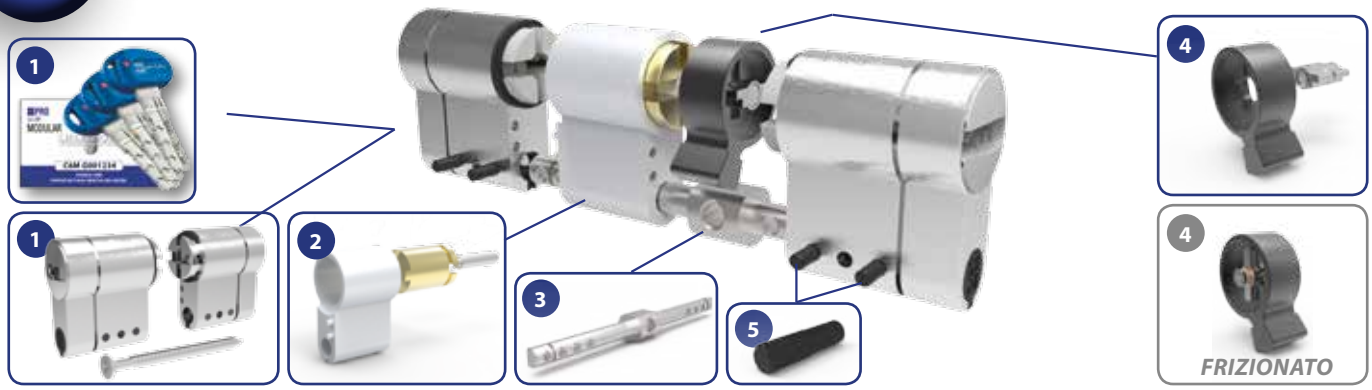

ESEMPIO DOPPIO CILINDRO CHIAVE/CHIAVE - Misura 31-51 (82) *(FRIZIONATO)*

N°	Articolo	Descrizione	Quantità utile
1	**98CM2CC018**	Doppio cilindro completo di 3 chiavi + tessera di proprietà	1
2	**98CAF323**	Prolunga 20 mm per doppio cilindro	1
3	**98C1783045**	Distanziale 30/45	1
4	**98CAF329** *(98CAF281)*	Penna per doppio cilindro *(Penna per doppio cilindro frizionato)*	1
5	**98C48047**	Spina	4

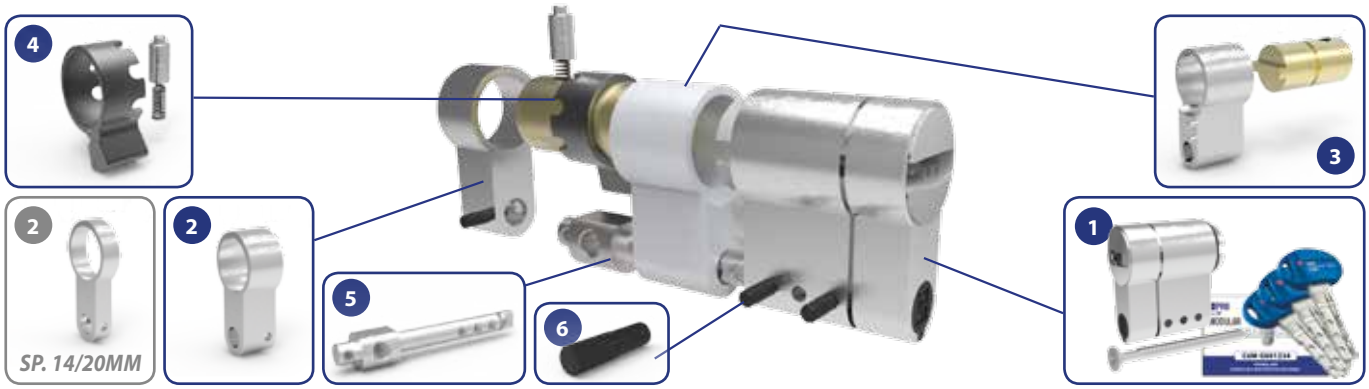

ESEMPIO MEZZO CILINDRO SERRATURE SP.30 mm - Misura 51 (66) *(SERRATURE SP.14/20 mm)*

N°	Articolo	Descrizione	Quantità utile
1	**98CM1CC018**	Mezzo cilindro completo di 3 chiavi + tessera di proprietà	1
2	**98C7804410** *(98C7804405)*	Distanziale statore 10 mm per mezzo cilindro *(Distanziale statore 5 mm)*	1
3	**98CAF333**	Prolunga 20 mm per mezzo cilindro	1
4	**98CAF338**	Penna per mezzo cilindro	1
5	**98C1918245**	Distanziale per mezzo cilindro 45	1
6	**98C48047**	Spina	3

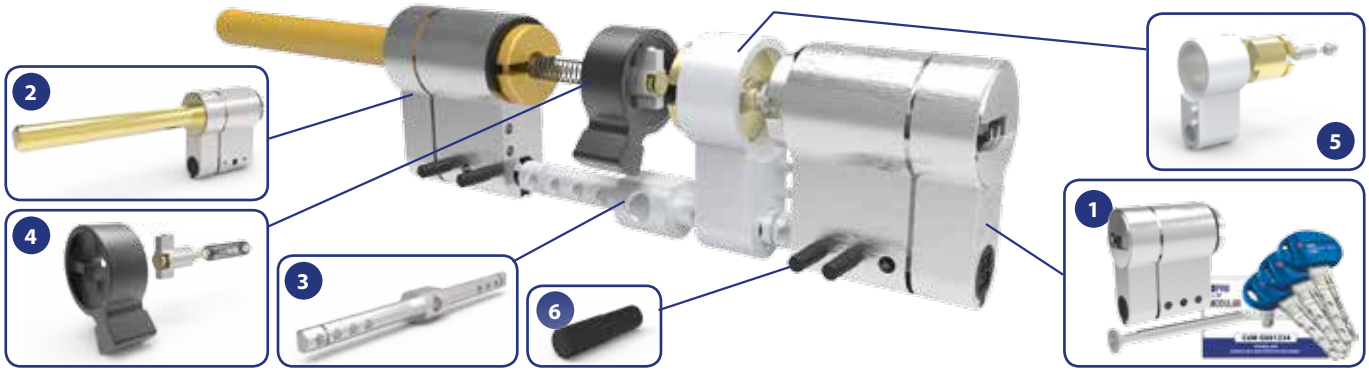

ESEMPIO DOPPIO CILINDRO PREDISPOSIZIONE POMOLO REGOLABILE - Misura 46-31 (77)

N°	Articolo	Descrizione	Quantità utile
1	**98CM1CC018**	Mezzo cilindro completo di 3 chiavi + tessera di proprietà	1
2	**98CAF298**	Mezzo cilindro pomolo regolabile	1
3	**98C1783045**	Distanziale 30/45	1
4	**98CAF330**	Penna + tigia per doppio cilindro chiave/pomolo	1
5	**98CAF322**	Prolunga 15 mm per doppio cilindro	1
6	**98C48047**	Spina	4

CHAMPIONS**C28PLUS** *Duplicazione chiavi Protetta*

- Finitura nichelato spazzolato. A richiesta finitura in ottone spazzolato.
- Corpo e rotore dotati di dispositivi di protezione contro la foratura (spine, perni e tappi di elevata durezza).
- Perni e contropistoncini con sagomatura antigrimaldello in acciaio temprato.
- Perni controllo profilo sagomati superiori e laterali in **"ASSE"** che in caso di picking o bumping bloccano in modo irreversibile il cilindro, impedendone l'apertura.
- Tutti i cilindri con pomolo o predisposizione pomolo sono di serie frizionati.
- Possibilità di realizzare masterizzazioni.
- La confezione comprende cilindro, carta di proprietà, 3/5 chiavi, istruzioni di montaggio e vite di fissaggio. A garanzia della massima sicurezza le chiavi e la carta di proprietà sono sigillate all'origine.
- I cilindri certificati resistenti al "BUMPING" e al "PICKING" riportano sull'etichetta la sigla "**BKC**".
- I cilindri resistenti al "TRACING" riportano sull'etichetta la sigla "**TRC**".

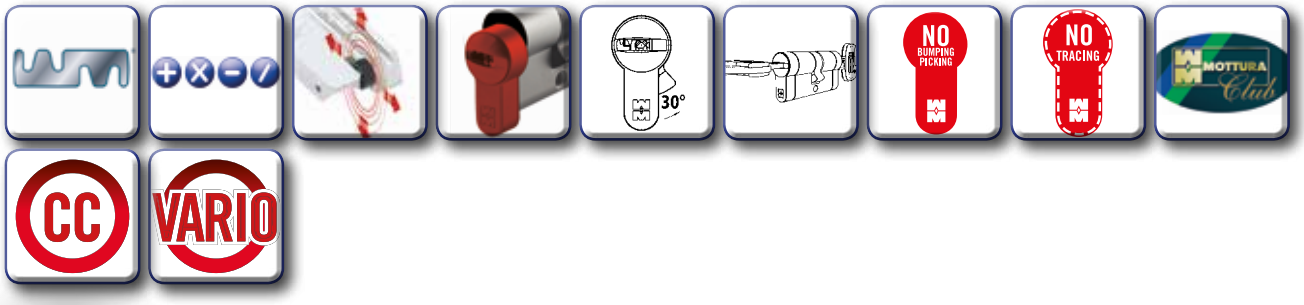

CHAMPIONS**C39** *Duplicazione chiavi Protetta*

- Finitura nichelato spazzolato. A richiesta finitura in ottone spazzolato.
- **Pistoncino a posizionamento magnetico (brevettato)**.
- Corpo e rotore dotati di dispositivi di protezione contro la foratura (spine, perni e tappi di elevata durezza).
- Perni e contropistoncini con sagomatura antigrimaldello in acciaio temprato.
- Perni controllo profilo superiori "sagomati" in **"ASSE"** che in caso di picking o bumping bloccano in modo irreversibile il cilindro, impedendone l'apertura.
- Perni controllo profilo laterali.
- Possibilità di realizzare masterizzazioni.
- Tutti i cilindri con pomolo o predisposizione pomolo sono di serie frizionati.
- La confezione comprende cilindro, carta di proprietà, 3/5 chiavi, istruzioni di montaggio e vite di fissaggio. A garanzia della massima sicurezza le chiavi e la carta di proprietà sono sigillate all'origine.
- I cilindri certificati resistenti al "BUMPING" e al "PICKING" riportano sull'etichetta la sigla "**BKC**".
- I cilindri resistenti al "TRACING" riportano sull'etichetta la sigla "**TRC**".

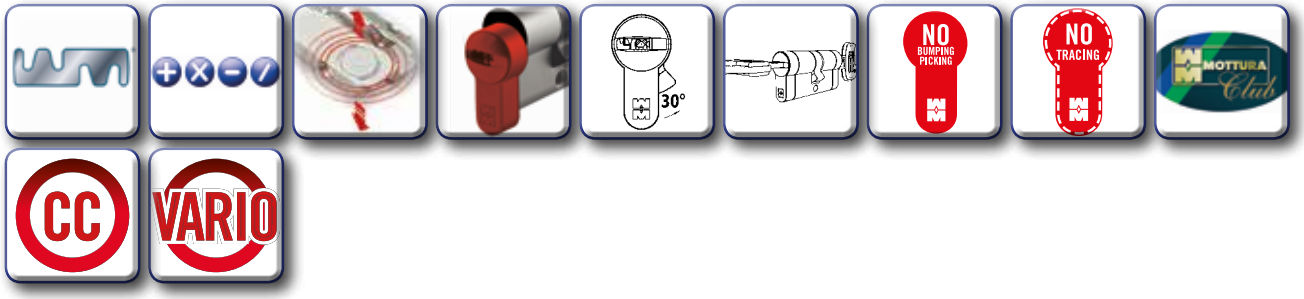

Cilindro certificato UNI EN 1303

CHAMPIONS**C43PLUS** *Duplicazione chiavi Protetta*

- CHAMPIONS® C43PLUS abbina due diversi sistemi di cifratura: uno tradizionale e uno costituito da quattro perni rotanti. Il particolare sistema di guida dei perni (brevettato), liberi di ruotare e senza molle, le false tacche antisondaggio presenti sui perni stessi e l'elevato numero di combinazioni possibili rendono estremamente difficile manipolare e decodificare la cifratura.
- Finitura nichelato spazzolato. A richiesta finitura in ottone spazzolato.
- Corpo e rotore dotati di dispositivi di protezione contro la foratura (spine, perni e tappi di elevata durezza).
- Perni e contropistoncini con sagomatura antigrimaldello in acciaio temprato.
- Perni controllo profilo laterali in **"ASSE"** che in caso di picking o bumping bloccano in modo irreversibile il cilindro, impedendone l'apertura.
- Possibilità di realizzare masterizzazioni.
- Tutti i cilindri con pomolo o predisposizione pomolo sono di serie frizionati.
- La confezione comprende cilindro, carta di proprietà, 3/5 chiavi, istruzioni di montaggio e vite di fissaggio. A garanzia della massima sicurezza le chiavi e la carta di proprietà sono sigillate all'origine.
- I cilindri certificati resistenti al "BUMPING" e al "PICKING" riportano sull'etichetta la sigla "**BKC**".
- I cilindri resistenti al "TRACING" riportano sull'etichetta la sigla "**TRC**".

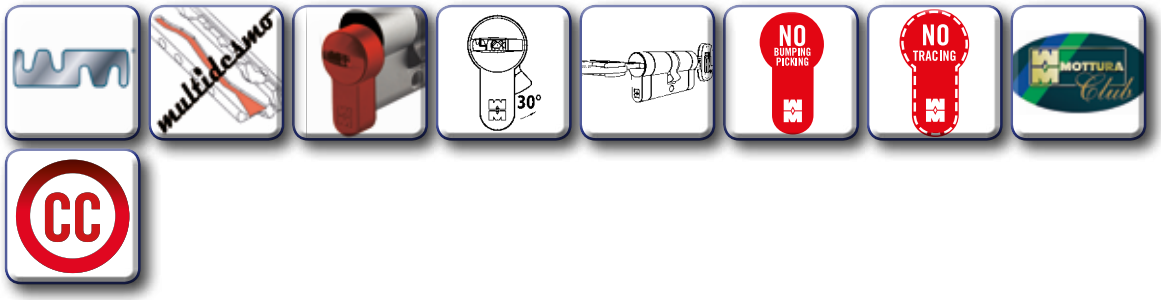

Duplicazione chiavi Protetta

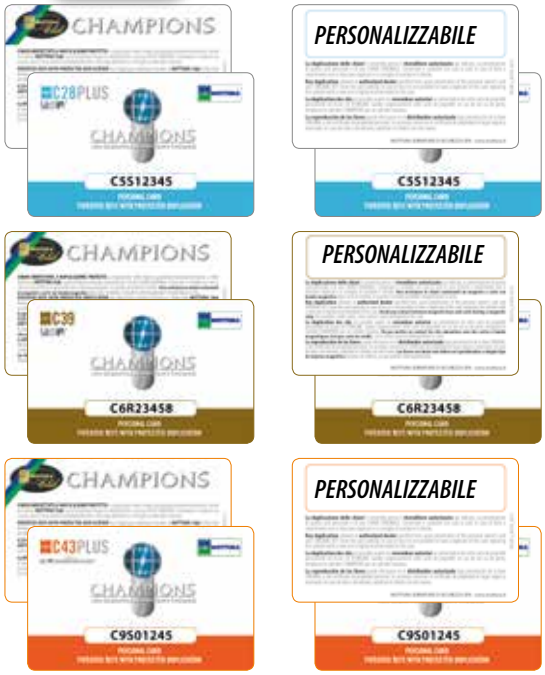

La DUPLICAZIONE PROTETTA è una sicurezza "attiva" per il possessore delle chiavi dei cilindri serie CHAMPIONS® C28PLUS - C39 - C43PLUS.
Le chiavi a DUPLICAZIONE PROTETTA sono accompagnate da una carta di proprietà numerata, da esibire insieme alla CHIAVE ORIGINALE, ai centri duplicazione chiavi protette MOTTURA CLUB per ogni richiesta di duplicato*.
La carta di proprietà corrisponde ad ogni set di chiavi originali: i numeri riportati sulla card coincidono con i numeri stampati sulle chiavi.
La carta di proprietà è quindi l'unico documento che permette di richiedere un duplicato e va conservata con cura in un luogo sicuro, per evitare che chi ne entri in possesso anche per poco tempo possa richiedere dei duplicati in modo illecito.

Non si rilasciano duplicati della carta di proprietà.

Il vantaggio dei cilindri di sicurezza CHAMPIONS® con chiave protetta è la possibilità di gestire le chiavi, che LEGALMENTE possono essere riprodotte SOLO con la presentazione della carta di proprietà. Di conseguenza Mottura serrature di sicurezza S.p.A. vende i grezzi per la duplicazione soltanto ai MOTTURA CLUB.

* Per i cilindri personalizzati, il cliente/rivenditore decide le modalità di duplicazione delle chiavi.

CHAMPIONS**C48** *Duplicazione chiavi Protetta e Controllata*

- CHAMPIONS® C48 abbina due diversi sistemi di cifratura: uno tradizionale e uno costituito da quattro perni rotanti. Il particolare sistema di guida dei perni (brevettato), liberi di ruotare e senza molle, le false tacche antisondaggio presenti sui perni stessi e l'elevato numero di combinazioni possibili rendono estremamente difficile manipolare e decodificare la cifratura.
- Finitura nichelato spazzolato. A richiesta finitura in ottone spazzolato.
- Corpo e rotore dotati di dispositivi di protezione contro la foratura (spine, perni e tappi di elevata durezza).
- Perni e contropistoncini con sagomatura antigrimaldello in acciaio temprato.
- Perni controllo profilo laterali in **"ASSE"** che in caso di picking o bumping bloccano in modo irreversibile il cilindro, impedendone l'apertura.
- Possibilità di realizzare masterizzazioni.
- Tutti i cilindri con pomolo o predisposizione pomolo sono di serie frizionati.
- La confezione comprende cilindro, carta di proprietà, 5 chiavi, istruzioni di montaggio e vite di fissaggio. A garanzia della massima sicurezza le chiavi e la carta di proprietà sono sigillate all'origine.
- I cilindri certificati resistenti al "BUMPING" e al "PICKING" riportano sull'etichetta la sigla "**BKC**".
- I cilindri resistenti al "TRACING" riportano sull'etichetta la sigla "**TRC**".

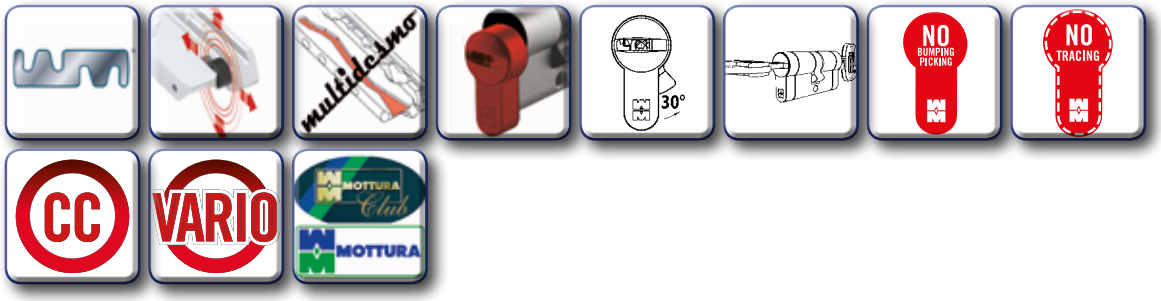

Duplicazione chiavi Protetta e Controllata

La Duplicazione **PROTETTA E CONTROLLATA** delle chiavi CHAMPIONS® C48 è un ulteriore passo avanti nella sicurezza ATTIVA offerta da MOTTURA. Il meccanismo di controllo dei duplicati si attiva già all'atto di richiesta duplicati: la carta di proprietà numerata, che accompagna ogni set di chiavi originali, DEVE ESSERE ESIBITA al centro Autorizzato MOTTURA CLUB insieme ad una CHIAVE ORIGINALE (per verifica), il quale, TRAMITE IL NUOVO SISTEMA TELEMATICO MOTTURA, invia la richiesta di ordine in MOTTURA SERRATURE S.p.A. per ottenere i duplicati.
E' evidente come, in questo modo, il controllo di ciascun duplicato arriva al massimo livello di sicurezza possibile: Mottura serrature S.p.A. verificherà che la card sia autentica, che non sia stato richiesto il blocco preventivo dei duplicati dovuto a perdita o sottrazione delle chiavi corrispondenti alla card in oggetto e potrà realizzare i duplicati richiesti con la massima tranquillità per il richiedente.
Mottura serrature S.p.A. è l'unico soggetto che LEGALMENTE può duplicare le chiavi dei cilindri CHAMPIONS® C48, di cui i relativi "grezzi" o "sbozzi" NON sono in commercio. La carta di proprietà è l'unico documento che permette di richiedere un duplicato e va conservata con cura in un luogo sicuro.
Senza CARD e CHIAVE ORIGINALE è impossibile avere i duplicati. Non si rilasciano duplicati della carta di proprietà.

COME RICHIEDERE DUPLICATI

1

Il cliente presenta la CARTA DI PROPRIETÀ insieme ad una CHIAVE ORIGINALE presso un centro MOTTURA CLUB.

2

Il centro provvede ad inviare la richiesta telematica direttamente a Mottura serrature di sicurezza SpA dove verranno realizzati fisicamente i duplicati per poi essere rispediti, in busta sigillata, al centro MOTTURA CLUB.

3 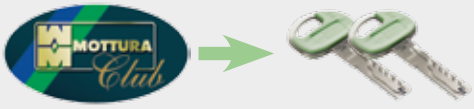

Il centro MOTTURA CLUB provvederà a riconsegnare al proprietario la busta sigillata con i duplicati richiesti.

MOTTURA

Cilindro certificato UNI EN 1303

CHAMPIONS

Caratteristiche e dotazione di serie

	DUPLICAZIONE IN CENTRI AUTORIZZATI		DUPLICAZIONE PROTETTA			DUPLICAZIONE PROTETTA E CONTROLLATA
	PRO	**MODULAR**	**C28PLUS**	**C39**	**C43PLUS**	**C48**
Chiave						
Cilindri certificati UNI EN 1303	si		si			si
Chiavi reversibili con testa in plastica	si		si			si
N° chiavi in dotazione standard	3/5		3/5			5
Materiali chiavi	Alpacca					
Protezione contro foratura	Spine in acciaio su corpo e rotore					
Protezione contro la spinta (penna sporgente)	si		si			si
Corpo con intaglio per rottura	si		si			si
Finitura	Nichel spazzolato					
Profilo MM	si		si			si
Caratteristiche tecniche	- Perni antigrimaldello - Perni controllo profilo superiori "sagomati" e laterali in "ASSE"	- Cilindro modulare - Perni antigrimaldello - Perni controllo profilo superiori "sagomati" e laterali in "ASSE"	- Boccola mobile su chiave - Perni antigrimaldello - Perni controllo profilo superiori "sagomati" e laterali in "ASSE"	- Perno magnetico - Perni antigrimaldello - Perni controllo profilo superiori "sagomati" in "ASSE" - Perni controllo profilo laterali	- Perni rotanti - Perni antigrimaldello - Perni controllo profilo laterali in "ASSE"	- Boccola mobile su chiave - Perni rotanti - Perni antigrimaldello - Perni controllo profilo laterali in "ASSE"
Confezione	Cilindro - 3/5 chiavi - Card - Vite di fissaggio - Istruzioni di montaggio					Cilindro - 5 chiavi Card - Vite Istruzioni

Opzioni a richiesta

	DUPLICAZIONE IN CENTRI AUTORIZZATI		DUPLICAZIONE PROTETTA			DUPLICAZIONE PROTETTA E CONTROLLATA
	PRO	**MODULAR**	**C28PLUS**	**C39**	**C43PLUS**	**C48**
Chiave						
Finitura *	Ottone spazzolato					
Sistema frizionato	si		si			si
Sistema VARIO	si		si		no	si
Sistema CC chiave da cantiere	si		si			si
Impianti speciali **	KA - CA - CC - CG MK - GMK	KA - CA	KA - CA CC - CG MK - GMK	KA - CA CC - CG MK - GMK	KA - CA CC - CG MK - GMK - GGMK	KA - CA CC - CG MK - GMK - GGMK
Sistema ARMO E RIARMO e MATIC 1000	si	no	no			no
Chiavi in aggiunta alla dotazione standard	si		si			si
Profili personalizzati	si		si			no

* Finitura OTTONE : aumenti tempistiche e quantità minime contattare l'azienda.
** Gli impianti speciali sono possibili solo con un numero definito di cilindri e diminuiscono la sicurezza dei cilindri (ovvero aumentano le aperture, il numero delle chiavi, il numero degli utenti...). Per conoscere la fattibilità consultare pagine seguenti e contattare l'azienda.
IN CASO DI FURTO O SMARRIMENTO NON SI RILASCIANO DUPLICATI DELLA CARTA DI PROPRIETÀ.

Personalizzazioni cilindri

Sui cilindri Champions® è possibile richiedere vari tipi di personalizzazioni quali :

- tessera personalizzata con il nome del cliente
- chiavi con marchio cliente su un lato dell'impugnatura
- impugnatura di colore diverso dallo standard
- profilo chiave personalizzato, gestito a zone
- imballo neutro (bianco)
- istruzioni neutre

Per costi, quantità minime e altre tipologie di personalizzazioni contattare l'azienda.

CHAMPIONS

Cilindro certificato UNI EN 1303

MOTTURA

CILINDRI DI SICUREZZA CHIAVE/CHIAVE

MADE IN ITALY

	DUPLICAZIONE IN CENTRI AUTORIZZATI	DUPLICAZIONE PROTETTA			DUPLICAZIONE PROTETTA E CONTROLLATA

Quote		PRO			C28PLUS			C39			C43PLUS			C48	
		Articolo	Prezzo €		Articolo	Prezzo €		Articolo	Prezzo €		Articolo	Prezzo €		Articolo	Prezzo €
A	B - C		3 chiavi	5 chiavi		3 chiavi	5 chiavi		3 chiavi	5 chiavi		3 chiavi	5 chiavi		5 chiavi
62	31-31	CP4D313101			CP8D313101			C39D313101			CP3D313101			C48D313101	
67	31-36	CP4D313601			CP8D313601			C39D313601			CP3D313601			C48D313601	
72	31-41	CP4D314101			CP8D314101			C39D314101			CP3D314101			C48D314101	
72	36-36	CP4D363601			CP8D363601			C39D363601			CP3D363601			C48D363601	
77	31-46	CP4D314601			CP8D314601			C39D314601			CP3D314601			C48D314601	
77	36-41	CP4D364101			CP8D364101			C39D364101			CP3D364101			C48D364101	
82	31-51	CP4D315101			CP8D315101			C39D315101			CP3D315101			C48D315101	
82	36-46	CP4D364601			CP8D364601			C39D364601			CP3D364601			C48D364601	
82	41-41	CP4D414101			CP8D414101			C39D414101			CP3D414101			C48D414101	
87	31-56	CP4D315601			CP8D315601			C39D315601			CP3D315601			C48D315601	
87	36-51	CP4D365101			CP8D365101			C39D365101			CP3D365101			C48D365101	
87	41-46	CP4D414601			CP8D414601			C39D414601			CP3D414601			C48D414601	
92	31-61	CP4D316101			CP8D316101			C39D316101			CP3D316101			C48D316101	
92	36-56	CP4D365601			CP8D365601			C39D365601			CP3D365601			C48D365601	
92	41-51	CP4D415101			CP8D415101			C39D415101			CP3D415101			C48D415101	
92	46-46	CP4D464601			CP8D464601			C39D464601			CP3D464601			C48D464601	
97	31-66	CP4D316601			CP8D316601			C39D316601			CP3D316601			C48D316601	
97	36-61	CP4D366101			CP8D366101			C39D366101			CP3D366101			C48D366101	
97	41-56	CP4D415601			CP8D415601			C39D415601			CP3D415601			C48D415601	
97	46-51	CP4D465101			CP8D465101			C39D465101			CP3D465101			C48D465101	
102	31-71	CP4D317101			CP8D317101			C39D317101			CP3D317101			C48D317101	
102	41-61	CP4D416101			CP8D416101			C39D416101			CP3D416101			C48D416101	
102	46-56	CP4D465601			CP8D465601			C39D465601			CP3D465601			C48D465601	
102	51-51	CP4D515101			CP8D515101			C39D515101			CP3D515101			C48D515101	
107	46-61	CP4D466101			CP8D466101			C39D466101			CP3D466101			C48D466101	
107	51-56	CP4D515601			CP8D515601			C39D515601			CP3D515601			C48D515601	
112	31-81	CP4D318101			CP8D318101			C39D318101			CP3D318101			C48D318101	
112	41-71	CP4D417101			CP8D417101			C39D417101			CP3D417101			C48D417101	
112	51-61	CP4D516101			CP8D516101			C39D516101			CP3D516101			C48D516101	
112	56-56	CP4D565601			CP8D565601			C39D565601			CP3D565601			C48D565601	
122	31-91	CP4D319101			CP8D319101			C39D319101			CP3D319101			C48D319101	
122	41-81	CP4D418101			CP8D418101			C39D418101			CP3D418101			C48D418101	
122	51-71	CP4D517101			CP8D517101			C39D517101			CP3D517101			C48D517101	
132	61-71	CP4D617101			CP8D617101			C39D617101			CP3D617101			C48D617101	

MOTTURA

Cilindro certificato UNI EN 1303

CHAMPIONS

CILINDRI DI SICUREZZA CHIAVE/CHIAVE "FRIZIONATO"

MADE IN ITALY

DUPLICAZIONE IN CENTRI AUTORIZZATI

DUPLICAZIONE PROTETTA

DUPLICAZIONE PROTETTA E CONTROLLATA

		PRO			C28PLUS			C39			C43PLUS			C48	
Quote		Articolo	Prezzo €		Articolo	Prezzo €		Articolo	Prezzo €		Articolo	Prezzo €		Articolo	Prezzo €
A	B - C		3 chiavi	5 chiavi		3 chiavi	5 chiavi		3 chiavi	5 chiavi		3 chiavi	5 chiavi		5 chiavi
62	31-31	CP4D3131F1			CP8D3131F1			C39D3131F1			CP3D3131F1			C48D3131F1	
67	31-36	CP4D3136F1			CP8D3136F1			C39D3136F1			CP3D3136F1			C48D3136F1	
72	31-41	CP4D3141F1			CP8D3141F1			C39D3141F1			CP3D3141F1			C48D3141F1	
72	36-36	CP4D3636F1			CP8D3636F1			C39D3636F1			CP3D3636F1			C48D3636F1	
77	31-46	CP4D3146F1			CP8D3146F1			C39D3146F1			CP3D3146F1			C48D3146F1	
77	36-41	CP4D3641F1			CP8D3641F1			C39D3641F1			CP3D3641F1			C48D3641F1	
82	31-51	CP4D3151F1			CP8D3151F1			C39D3151F1			CP3D3151F1			C48D3151F1	
82	36-46	CP4D3646F1			CP8D3646F1			C39D3646F1			CP3D3646F1			C48D3646F1	
82	41-41	CP4D4141F1			CP8D4141F1			C39D4141F1			CP3D4141F1			C48D4141F1	
87	31-56	CP4D3156F1			CP8D3156F1			C39D3156F1			CP3D3156F1			C48D3156F1	
87	36-51	CP4D3651F1			CP8D3651F1			C39D3651F1			CP3D3651F1			C48D3651F1	
87	41-46	CP4D4146F1			CP8D4146F1			C39D4146F1			CP3D4146F1			C48D4146F1	
92	31-61	CP4D3161F1			CP8D3161F1			C39D3161F1			CP3D3161F1			C48D3161F1	
92	36-56	CP4D3656F1			CP8D3656F1			C39D3656F1			CP3D3656F1			C48D3656F1	
92	41-51	CP4D4151F1			CP8D4151F1			C39D4151F1			CP3D4151F1			C48D4151F1	
92	46-46	CP4D4646F1			CP8D4646F1			C39D4646F1			CP3D4646F1			C48D4646F1	
97	31-66	CP4D3166F1			CP8D3166F1			C39D3166F1			CP3D3166F1			C48D3166F1	
97	36-61	CP4D3661F1			CP8D3661F1			C39D3661F1			CP3D3661F1			C48D3661F1	
97	41-56	CP4D4156F1			CP8D4156F1			C39D4156F1			CP3D4156F1			C48D4156F1	
97	46-51	CP4D4651F1			CP8D4651F1			C39D4651F1			CP3D4651F1			C48D4651F1	
102	31-71	CP4D3171F1			CP8D3171F1			C39D3171F1			CP3D3171F1			C48D3171F1	
102	41-61	CP4D4161F1			CP8D4161F1			C39D4161F1			CP3D4161F1			C48D4161F1	
102	46-56	CP4D4656F1			CP8D4656F1			C39D4656F1			CP3D4656F1			C48D4656F1	
102	51-51	CP4D5151F1			CP8D5151F1			C39D5151F1			CP3D5151F1			C48D5151F1	
107	46-61	CP4D4661F1			CP8D4661F1			C39D4661F1			CP3D4661F1			C48D4661F1	
107	51-56	CP4D5156F1			CP8D5156F1			C39D5156F1			CP3D5156F1			C48D5156F1	
112	31-81	CP4D3181F1			CP8D3181F1			C39D3181F1			CP3D3181F1			C48D3181F1	
112	41-71	CP4D4171F1			CP8D4171F1			C39D4171F1			CP3D4171F1			C48D4171F1	
112	51-61	CP4D5161F1			CP8D5161F1			C39D5161F1			CP3D5161F1			C48D5161F1	
112	56-56	CP4D5656F1			CP8D5656F1			C39D5656F1			CP3D5656F1			C48D5656F1	
122	31-91	CP4D3191F1			CP8D3191F1			C39D3191F1			CP3D3191F1			C48D3191F1	
122	41-81	CP4D4181F1			CP8D4181F1			C39D4181F1			CP3D4181F1			C48D4181F1	
122	51-71	CP4D5171F1			CP8D5171F1			C39D5171F1			CP3D5171F1			C48D5171F1	
132	61-71	CP4D6171F1			CP8D6171F1			C39D6171F1			CP3D6171F1			C48D6171F1	

CILINDRI DI SICUREZZA CHIAVE/POMOLO INCORPORATO (REMOVIBILE)

MADE IN ITALY

DUPLICAZIONE IN CENTRI AUTORIZZATI

DUPLICAZIONE PROTETTA

DUPLICAZIONE PROTETTA E CONTROLLATA

		PRO			C28PLUS			C39			C43PLUS			C48	
Quote		Articolo	Prezzo €		Articolo	Prezzo €		Articolo	Prezzo €		Articolo	Prezzo €		Articolo	Prezzo €
A	B - C		3 chiavi	5 chiavi		3 chiavi	5 chiavi		3 chiavi	5 chiavi		3 chiavi	5 chiavi		5 chiavi
62	31-31	CP4F313101R			CP8F313101R			C39F313101R			CP3F313101R			C48F313101R	
67	31-36	CP4F313601R			CP8F313601R			C39F313601R			CP3F313601R			C48F313601R	
67	36-31	CP4F363101R			CP8F363101R			C39F363101R			CP3F363101R			C48F363101R	
72	31-41	CP4F314101R			CP8F314101R			C39F314101R			CP3F314101R			C48F314101R	
72	36-36	CP4F363601R			CP8F363601R			C39F363601R			CP3F363601R			C48F363601R	
72	41-31	CP4F413101R			CP8F413101R			C39F413101R			CP3F413101R			C48F413101R	
77	31-46	CP4F314601R			CP8F314601R			C39F314601R			CP3F314601R			C48F314601R	
77	36-41	CP4F364101R			CP8F364101R			C39F364101R			CP3F364101R			C48F364101R	
77	46-31	CP4F463101R			CP8F463101R			C39F463101R			CP3F463101R			C48F463101R	
77	41-36	CP4F413601R			CP8F413601R			C39F413601R			CP3F413601R			C48F413601R	
82	31-51	CP4F315101R			CP8F315101R			C39F315101R			CP3F315101R			C48F315101R	
82	36-46	CP4F364601R			CP8F364601R			C39F364601R			CP3F364601R			C48F364601R	
82	41-41	CP4F414101R			CP8F414101R			C39F414101R			CP3F414101R			C48F414101R	
82	51-31	CP4F513101R			CP8F513101R			C39F513101R			CP3F513101R			C48F513101R	
82	46-36	CP4F463601R			CP8F463601R			C39F463601R			CP3F463601R			C48F463601R	
87	31-56	CP4F315601R			CP8F315601R			C39F315601R			CP3F315601R			C48F315601R	
87	36-51	CP4F365101R			CP8F365101R			C39F365101R			CP3F365101R			C48F365101R	
87	41-46	CP4F414601R			CP8F414601R			C39F414601R			CP3F414601R			C48F414601R	
87	56-31	CP4F563101R			CP8F563101R			C39F563101R			CP3F563101R			C48F563101R	
87	51-36	CP4F513601R			CP8F513601R			C39F513601R			CP3F513601R			C48F513601R	
87	46-41	CP4F464101R			CP8F464101R			C39F464101R			CP3F464101R			C48F464101R	
92	31-61	CP4F316101R			CP8F316101R			C39F316101R			CP3F316101R			C48F316101R	
92	36-56	CP4F365601R			CP8F365601R			C39F365601R			CP3F365601R			C48F365601R	
92	41-51	CP4F415101R			CP8F415101R			C39F415101R			CP3F415101R			C48F415101R	
92	46-46	CP4F464601R			CP8F464601R			C39F464601R			CP3F464601R			C48F464601R	
92	61-31	CP4F613101R			CP8F613101R			C39F613101R			CP3F613101R			C48F613101R	
92	56-36	CP4F563601R			CP8F563601R			C39F563601R			CP3F563601R			C48F563601R	
92	51-41	CP4F514101R			CP8F514101R			C39F514101R			CP3F514101R			C48F514101R	
97	46-51	CP4F465101R			CP8F465101R			C39F465101R			CP3F465101R			C48F465101R	
97	51-46	CP4F514601R			CP8F514601R			C39F514601R			CP3F514601R			C48F514601R	
102	31-71	CP4F317101R			CP8F317101R			C39F317101R			CP3F317101R			C48F317101R	
102	41-61	CP4F416101R			CP8F416101R			C39F416101R			CP3F416101R			C48F416101R	
102	51-51	CP4F515101R			CP8F515101R			C39F515101R			CP3F515101R			C48F515101R	
102	71-31	CP4F713101R			CP8F713101R			C39F713101R			CP3F713101R			C48F713101R	
102	61-41	CP4F614101R			CP8F614101R			C39F614101R			CP3F614101R			C48F614101R	
107	56-51	CP4F565101R			CP8F565101R			C39F565101R			CP3F565101R			C48F565101R	
112	31-81	CP4F318101R			CP8F318101R			C39F318101R			CP3F318101R			C48F318101R	
112	51-61	CP4F516101R			CP8F516101R			C39F516101R			CP3F516101R			C48F516101R	
112	56-56	CP4F565601R			CP8F565601R			C39F565601R			CP3F565601R			C48F565601R	
112	81-31	CP4F813101R			CP8F813101R			C39F813101R			CP3F813101R			C48F813101R	
112	61-51	CP4F615101R			CP8F615101R			C39F615101R			CP3F615101R			C48F615101R	
122	31-91	CP4F319101R			CP8F319101R			C39F319101R			CP3F319101R			C48F319101R	
122	91-31	CP4F913101R			CP8F913101R			C39F913101R			CP3F913101R			C48F913101R	

MOTTURA

Cilindro certificato UNI EN 1303

CHAMPIONS

CILINDRI DI SICUREZZA CHIAVE/PREDISPOSIZIONE POMOLO

MADE IN ITALY

	DUPLICAZIONE IN CENTRI AUTORIZZATI	DUPLICAZIONE PROTETTA			DUPLICAZIONE PROTETTA E CONTROLLATA

Quote		PRO			C28PLUS			C39			C43PLUS			C48	
		Articolo	Prezzo €		Articolo	Prezzo €		Articolo	Prezzo €		Articolo	Prezzo €		Articolo	Prezzo €
A	B - C		3 chiavi	5 chiavi		3 chiavi	5 chiavi		3 chiavi	5 chiavi		3 chiavi	5 chiavi		5 chiavi
62	31-31	CP4F313101			CP8F313101			C39F313101			CP3F313101			C48F313101	
67	31-36	CP4F313601			CP8F313601			C39F313601			CP3F313601			C48F313601	
67	36-31	CP4F363101			CP8F363101			C39F363101			CP3F363101			C48F363101	
72	31-41	CP4F314101			CP8F314101			C39F314101			CP3F314101			C48F314101	
72	36-36	CP4F363601			CP8F363601			C39F363601			CP3F363601			C48F363601	
72	41-31	CP4F413101			CP8F413101			C39F413101			CP3F413101			C48F413101	
77	31-46	CP4F314601			CP8F314601			C39F314601			CP3F314601			C48F314601	
77	36-41	CP4F364101			CP8F364101			C39F364101			CP3F364101			C48F364101	
77	46-31	CP4F463101			CP8F463101			C39F463101			CP3F463101			C48F463101	
77	41-36	CP4F413601			CP8F413601			C39F413601			CP3F413601			C48F413601	
82	31-51	CP4F315101			CP8F315101			C39F315101			CP3F315101			C48F315101	
82	36-46	CP4F364601			CP8F364601			C39F364601			CP3F364601			C48F364601	
82	41-41	CP4F414101			CP8F414101			C39F414101			CP3F414101			C48F414101	
82	51-31	CP4F513101			CP8F513101			C39F513101			CP3F513101			C48F513101	
82	46-36	CP4F463601			CP8F463601			C39F463601			CP3F463601			C48F463601	
87	31-56	CP4F315601			CP8F315601			C39F315601			CP3F315601			C48F315601	
87	36-51	CP4F365101			CP8F365101			C39F365101			CP3F365101			C48F365101	
87	41-46	CP4F414601			CP8F414601			C39F414601			CP3F414601			C48F414601	
87	56-31	CP4F563101			CP8F563101			C39F563101			CP3F563101			C48F563101	
87	51-36	CP4F513601			CP8F513601			C39F513601			CP3F513601			C48F513601	
87	46-41	CP4F464101			CP8F464101			C39F464101			CP3F464101			C48F464101	
92	31-61	CP4F316101			CP8F316101			C39F316101			CP3F316101			C48F316101	
92	36-56	CP4F365601			CP8F365601			C39F365601			CP3F365601			C48F365601	
92	41-51	CP4F415101			CP8F415101			C39F415101			CP3F415101			C48F415101	
92	46-46	CP4F464601			CP8F464601			C39F464601			CP3F464601			C48F464601	
92	61-31	CP4F613101			CP8F613101			C39F613101			CP3F613101			C48F613101	
92	56-36	CP4F563601			CP8F563601			C39F563601			CP3F563601			C48F563601	
92	51-41	CP4F514101			CP8F514101			C39F514101			CP3F514101			C48F514101	
97	46-51	CP4F465101			CP8F465101			C39F465101			CP3F465101			C48F465101	
97	51-46	CP4F514601			CP8F514601			C39F514601			CP3F514601			C48F514601	
102	31-71	CP4F317101			CP8F317101			C39F317101			CP3F317101			C48F317101	
102	41-61	CP4F416101			CP8F416101			C39F416101			CP3F416101			C48F416101	
102	51-51	CP4F515101			CP8F515101			C39F515101			CP3F515101			C48F515101	
102	71-31	CP4F713101			CP8F713101			C39F713101			CP3F713101			C48F713101	
102	61-41	CP4F614101			CP8F614101			C39F614101			CP3F614101			C48F614101	
107	61-46	CP4F614601			CP8F614601			C39F614601			CP3F614601			C48F614601	
112	31-81	CP4F318101			CP8F318101			C39F318101			CP3F318101			C48F318101	
112	51-61	CP4F516101			CP8F516101			C39F516101			CP3F516101			C48F516101	
112	56-56	CP4F565601			CP8F565601			C39F565601			CP3F565601			C48F565601	
112	81-31	CP4F813101			CP8F813101			C39F813101			CP3F813101			C48F813101	
112	61-51	CP4F615101			CP8F615101			C39F615101			CP3F615101			C48F615101	
122	31-91	CP4F319101			CP8F319101			C39F319101			CP3F319101			C48F319101	
122	91-31	CP4F913101			CP8F913101			C39F913101			CP3F913101			C48F913101	

CILINDRI DI SICUREZZA CHIAVE/PREDISPOSIZIONE POMOLO REGOLABILE

MADE IN ITALY

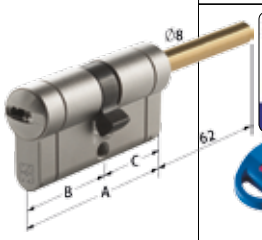

	DUPLICAZIONE IN CENTRI AUTORIZZATI	DUPLICAZIONE PROTETTA										DUPLICAZIONE PROTETTA E CONTROLLATA	
	PRO	C28PLUS		C39		C43PLUS		C48					
Quote		Articolo	Prezzo €		Articolo	Prezzo €		Articolo	Prezzo €		Articolo	Prezzo €		Articolo	Prezzo €
A	B - C		3 chiavi	5 chiavi		3 chiavi	5 chiavi		3 chiavi	5 chiavi		3 chiavi	5 chiavi		5 chiavi
62	31-31	CP4P313101			CP8P313101			C39P313101			CP3P313101			C48P313101	
67	36-31	CP4P363101			CP8P363101			C39P363101			CP3P363101			C48P363101	
72	41-31	CP4P413101			CP8P413101			C39P413101			CP3P413101			C48P413101	
77	46-31	CP4P463101			CP8P463101			C39P463101			CP3P463101			C48P463101	
82	51-31	CP4P513101			CP8P513101			C39P513101			CP3P513101			C48P513101	
87	56-31	CP4P563101			CP8P563101			C39P563101			CP3P563101			C48P563101	
92	61-31	CP4P613101			CP8P613101			C39P613101			CP3P613101			C48P613101	
97	66-31	CP4P663101			CP8P663101			C39P663101			CP3P663101			C48P663101	
102	71-31	CP4P713101			CP8P713101			C39P713101			CP3P713101			C48P713101	
112	81-31	CP4P813101			CP8P813101			C39P813101			CP3P813101			C48P813101	
122	91-31	CP4P913101			CP8P913101			C39P913101			CP3P913101			C48P913101	

MEZZO CILINDRO DI SICUREZZA PER SERRATURE SPESSORE 14/20 mm

MADE IN ITALY

	DUPLICAZIONE IN CENTRI AUTORIZZATI	DUPLICAZIONE PROTETTA										DUPLICAZIONE PROTETTA E CONTROLLATA	
	PRO	C28PLUS		C39		C43PLUS		C48					
Quote		Articolo	Prezzo €		Articolo	Prezzo €		Articolo	Prezzo €		Articolo	Prezzo €		Articolo	Prezzo €
A	B		3 chiavi	5 chiavi		3 chiavi	5 chiavi		3 chiavi	5 chiavi		3 chiavi	5 chiavi		5 chiavi
41	31	CP4M310001			CP8M310001			C39M310001			CP3M310001			C48M310001	
46	36	CP4M360001			CP8M360001			C39M360001			CP3M360001			C48M360001	
51	41	CP4M410001			CP8M410001			C39M410001			CP3M410001			C48M410001	
56	46	CP4M460001			CP8M460001			C39M460001			CP3M460001			C48M460001	
61	51	CP4M510001			CP8M510001			C39M510001			CP3M510001			C48M510001	
71	61	CP4M610001			CP8M610001			C39M610001			CP3M610001			C48M610001	
81	71	CP4M710001			CP8M710001			C39M710001			CP3M710001			C48M710001	
91	81	CP4M810001			CP8M810001			C39M810001			CP3M810001			C48M810001	

Cilindro certificato UNI EN 1303

MEZZO CILINDRO DI SICUREZZA PER SERRATURE SPESSORE 30 mm

MADE IN ITALY

	DUPLICAZIONE IN CENTRI AUTORIZZATI	DUPLICAZIONE PROTETTA			DUPLICAZIONE PROTETTA E CONTROLLATA
	PRO	C28PLUS	C39	C43PLUS	C48

Quote		Articolo	Prezzo €		Articolo	Prezzo €		Articolo	Prezzo €		Articolo	Prezzo €		Articolo	Prezzo €
A	B		3 chiavi	5 chiavi		3 chiavi	5 chiavi		3 chiavi	5 chiavi		3 chiavi	5 chiavi		5 chiavi
46	31	CP4B310001			CP8B310001			C39B310001			CP3B310001			C48B310001	
56	41	CP4B410001			CP8B410001			C39B410001			CP3B410001			C48B360001	
66	51	CP4B510001			CP8B510001			C39B510001			CP3B510001			C48B410001	
76	61	CP4B610001			CP8B610001			C39B610001			CP3B610001			C48B510001	
86	71	CP4B710001			CP8B710001			C39B710001			CP3B710001			C48B610001	
96	81	CP4B810001			CP8B810001			C39B810001			CP3B810001			C48B710001	

MEZZO CILINDRO DI SICUREZZA PER LUCCHETTI

MADE IN ITALY

DUPLICAZIONE IN CENTRI AUTORIZZATI	DUPLICAZIONE PROTETTA	
PRO	C28PLUS	C43PLUS

Articolo	Prezzo €		Articolo	Prezzo €		Articolo	Prezzo €	
	3 chiavi	5 chiavi		3 chiavi	5 chiavi		3 chiavi	5 chiavi
CP4SL247			CP8SL247			CP3SL247		
CP4SL255			CP8SL255			CP3SL255		

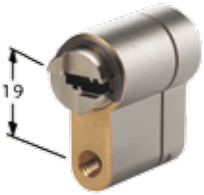

...SL247

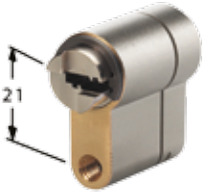

...SL255

MEZZO CILINDRO DI SICUREZZA PER SERIE 32 (SERRATURE A FASCIA VERTICALE)

MADE IN ITALY

C28PLUS

Quote A	Quote B	Articolo	Prezzo € 3 chiavi	Prezzo € 5 chiavi
76	61	CP8L610001		
86	71	CP8L710001		
96	81	CP8L810001		

DPC1C21

Quote A	Quote B	Articolo	Prezzo €
31	21	DPC1C21	

Mezzo cilindro speciale con predisposizione pomolo diametro 10 mm

MEZZI CILINDRI SPECIALI "DA CANTIERE"

MADE IN ITALY

87UG1631

Quote A	Quote B	Articolo	Prezzo € 1 chiave
46	31	87UG1631	

Mezzo cilindro speciale "da cantiere" "USA E GETTA" a cifratura unica

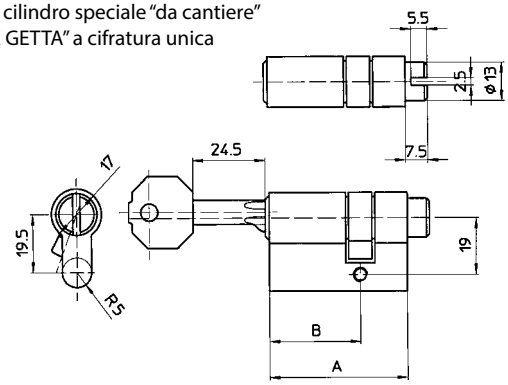

87PO1631

Quote A	Quote B	Articolo	Prezzo €
46	31	87PO1631	

Mezzo cilindro speciale "da cantiere" "USA E GETTA" con predisposizione pomolo

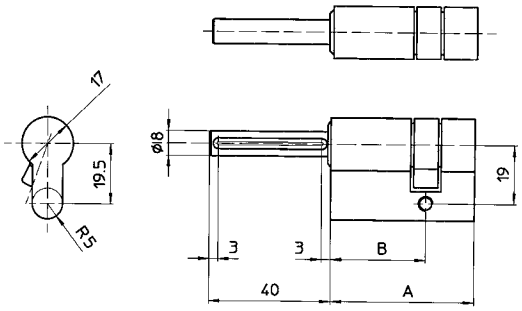

MOTTURA

Cilindro certificato UNI EN 1303

CHAMPIONS

CILINDRO DI SICUREZZA CHAMPIONS**MODULAR** - PRE**ASSEMBLATO**

MADE IN ITALY

CHIAVE/CHIAVE - CHIAVE/CHIAVE "FRIZIONATO"

CHIAVE/CHIAVE | CHIAVE/CHIAVE "FRIZIONATO"

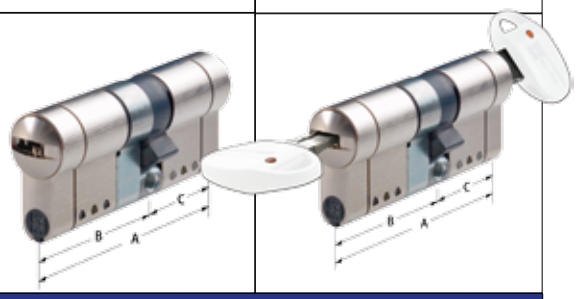

MODULAR

Quote A	Quote B - C	Articolo	Prezzo € 3 chiavi	Prezzo € 5 chiavi	Articolo	Prezzo € 3 chiavi	Prezzo € 5 chiavi
62	31-31	CM7D313101			CM7D3131F1		
67	31-36	CM7D313601			CM7D3136F1		
72	31-41	CM7D314101			CM7D3141F1		
72	36-36	CM7D363601			CM7D3636F1		
77	31-46	CM7D314601			CM7D3146F1		
77	36-41	CM7D364101			CM7D3641F1		
82	31-51	CM7D315101			CM7D3151F1		
82	36-46	CM7D364601			CM7D3646F1		
82	41-41	CM7D414101			CM7D4141F1		
87	31-56	CM7D315601			CM7D3156F1		
87	36-51	CM7D365101			CM7D3651F1		
87	41-46	CM7D414601			CM7D4146F1		
92	31-61	CM7D316101			CM7D3161F1		
92	36-56	CM7D365601			CM7D3656F1		
92	41-51	CM7D415101			CM7D4151F1		
92	46-46	CM7D464601			CM7D4646F1		
97	31-66	CM7D316601			CM7D3166F1		
97	36-61	CM7D366101			CM7D3661F1		
97	41-56	CM7D415601			CM7D4156F1		
97	46-51	CM7D465101			CM7D4651F1		
102	31-71	CM7D317101			CM7D3171F1		
102	36-66	CM7D366601			CM7D3666F1		
102	41-61	CM7D416101			CM7D4161F1		
102	46-56	CM7D465601			CM7D4656F1		
102	51-51	CM7D515101			CM7D5151F1		
107	36-71	CM7D367101			CM7D3671F1		
107	41-66	CM7D416601			CM7D4166F1		

DUPLICAZIONE IN CENTRI AUTORIZZATI

CHIAVE/CHIAVE | CHIAVE/CHIAVE "FRIZIONATO"

MODULAR

Quote A	Quote B - C	Articolo	Prezzo € 3 chiavi	Prezzo € 5 chiavi	Articolo	Prezzo € 3 chiavi	Prezzo € 5 chiavi
107	46-61	CM7D466101			CM7D4661F1		
107	51-56	CM7D515601			CM7D5156F1		
112	31-81	CM7D318101			CM7D3181F1		
112	41-71	CM7D417101			CM7D4171F1		
112	46-66	CM7D466601			CM7D4666F1		
112	51-61	CM7D516101			CM7D5161F1		
112	56-56	CM7D565601			CM7D5656F1		
117	31-86	CM7D318601			CM7D3186F1		
117	36-81	CM7D368101			CM7D3681F1		
117	46-71	CM7D467101			CM7D4671F1		
117	51-66	CM7D516601			CM7D5166F1		
117	56-61	CM7D566101			CM7D5661F1		
122	31-91	CM7D319101			CM7D3191F1		
122	36-86	CM7D368601			CM7D3686F1		
122	41-81	CM7D418101			CM7D4181F1		
122	51-71	CM7D517101			CM7D5171F1		
122	56-66	CM7D566601			CM7D5666F1		
122	61-61	CM7D616101			CM7D6161F1		
127	36-91	CM7D369101			CM7D3691F1		
127	41-86	CM7D418601			CM7D4186F1		
127	56-71	CM7D567101			CM7D5671F1		
127	61-66	CM7D616601			CM7D6166F1		
132	41-91	CM7D419101			CM7D4191F1		
132	61-71	CM7D617101			CM7D6171F1		
132	66-66	CM7D666601			CM7D6666F1		
137	66-71	CM7D667101			CM7D6671F1		
142	71-71	CM7D717101			CM7D7171F1		

CILINDRO DI SICUREZZA CHAMPIONS**MODULAR** - PRE**ASSEMBLATO**

MADE IN ITALY

CHIAVE/PRED.POMOLO REGOLABILE

DUPLICAZIONE IN CENTRI AUTORIZZATI

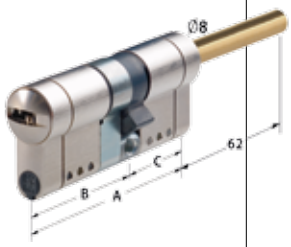

MODULAR

Quote		Articolo	Prezzo €	
A	B - C		3 chiavi	5 chiavi
62	31-31	CM7P313101		
67	36-31	CM7P363101		
72	41-31	CM7P413101		
77	46-31	CM7P463101		
82	51-31	CM7P513101		
87	56-31	CM7P563101		
92	61-31	CM7P613101		
97	66-31	CM7P663101		
102	71-31	CM7P713101		
112	81-31	CM7P813101		
117	86-31	CM7P863101		
122	91-31	CM7P913101		

MEZZO CILINDRO SERR.SP.14/20 mm

DUPLICAZIONE IN CENTRI AUTORIZZATI

MODULAR

Quote		Articolo	Prezzo €	
A	B		3 chiavi	5 chiavi
41	31	CM7M310001		
46	36	CM7M360001		
51	41	CM7M410001		
61	51	CM7M510001		
71	61	CM7M610001		
81	71	CM7M710001		
91	81	CM7M810001		
101	91	CM7M910001		

MEZZO CILINDRO SERR.SP. 30 mm

DUPLICAZIONE IN CENTRI AUTORIZZATI

MODULAR

Quote		Articolo	Prezzo €	
A	B		3 chiavi	5 chiavi
46	31	CM7B310001		
51	36	CM7B360001		
56	41	CM7B410001		
66	51	CM7B510001		
76	61	CM7B610001		
86	71	CM7B710001		
96	81	CM7B810001		
106	91	CM7B910001		

CILINDRO DI SICUREZZA CHAMPIONS**MODULAR** - DA **ASSEMBLARE**

MADE IN ITALY

98CAF320

Prezzo €

Prolunga 5 mm per doppio cilindro
per Champions® MODULAR
Conf. da 5 pezzi

98CAF321

Prezzo €

Prolunga 10 mm per doppio cilindro
per Champions® MODULAR
Conf. da 5 pezzi

98C00SSUM7

Prezzo €

KIT START-UP completo
per avere i moduli necessari
a configurare un minimo di due cilindri
in qualunque misura.
Dettaglio della composizione a fine capitolo.

98CAF322

Prezzo €

Prolunga 15 mm per doppio cilindro
per Champions® MODULAR
Conf. da 5 pezzi

98CM1CC018

Prezzo € 3chiavi	**Prezzo € 5 chiavi**

1/2 cilindro
per Champions® MODULAR
completo di vite di fissaggio
3/5 chiavi + carta di proprietà
Conf. da 1 pezzo

98CAF323

Prezzo €

Prolunga 20 mm per doppio cilindro
per Champions® MODULAR
Conf. da 5 pezzi

98CM2CC018

Prezzo € 3chiavi	**Prezzo € 5 chiavi**

Doppio cilindro
per Champions® MODULAR
completo di vite di fissaggio
3/5 chiavi + carta di proprietà
Conf. da 2 pezzi

98CAF324

Prezzo €

Prolunga 25 mm per doppio cilindro
per Champions® MODULAR
Conf. da 5 pezzi

98CAF298

Prezzo €

1/2 cilindro pomolo regolabile
per Champions® MODULAR
Conf. da 2 pezzi

98CAF325

Prezzo €

Prolunga 30 mm per doppio cilindro
per Champions® MODULAR
Conf. da 5 pezzi

98CAF326

Prezzo €

Prolunga 40 mm per doppio cilindro
per Champions® MODULAR
Conf. da 2 pezzi

98CAF327

Prezzo €

Prolunga 50 mm per doppio cilindro
per Champions® MODULAR
Conf. da 2 pezzi

98CAF328

Prezzo €

Prolunga 60 mm per doppio cilindro
per Champions® MODULAR
Conf. da 2 pezzi

98CAF329

Prezzo €

Penna+ tigia per doppio cilindro
per Champions® MODULAR
Conf. da 10 pezzi

98CAF281

Prezzo €

Penna+ tigia per doppio cilindro frizionato
per Champions® MODULAR
Conf. da 10 pezzi

98CAF330

Prezzo €

Penna+ tigia per doppio cilindro con pomolo
per Champions® MODULAR
Conf. da 10 pezzi

98CAF338

Prezzo €

Penna per mezzo cilindro
per Champions® MODULAR
Conf. da 10 pezzi

98C1783030

Prezzo €

Distanziale per doppio cilindro
31-31 / 31-36 / 31-41
36-36 / 36-41
41-41
per Champions® MODULAR
Conf. da 5 pezzi

98C1783045

Prezzo €

Distanziale per doppio cilindro
31-46 / 31-51 / 31-56
36-46 / 36-51 / 36-56
41-46 / 41-51 / 41-56
per Champions® MODULAR
Conf. da 5 pezzi

98C1783060

Prezzo €

Distanziale per doppio cilindro
31-61 / 31-66/ 31-71
36-61 / 36-66 / 36-71
41-61 / 41-66 / 41-71
per Champions® MODULAR
Conf. da 5 pezzi

98C1784545

Prezzo €

Distanziale per doppio cilindro
46-46 / 46-51 / 46-56
51-51 / 51-56
56-56
per Champions® MODULAR
Conf. da 5 pezzi

98C1784560

Prezzo €

Distanziale per doppio cilindro
46-61 / 46-66 / 46-71
51-61 / 51-66 / 51-71
56-61 / 56-66 / 56-71
per Champions® MODULAR
Conf. da 5 pezzi

98C1786060

Prezzo €

Distanziale per doppio cilindro
61-61 / 61-66 / 61-71
66-66 / 66-71
71-71
per Champions® MODULAR
Conf. da 5 pezzi

98C1783080

Prezzo €

Distanziale per doppio cilindro
31-81 / 31-86 / 31-91
36-81 / 36-86 / 36-91
41-81 / 41-86 / 41-91
per Champions® MODULAR
Conf. da 5 pezzi

98C48047

Prezzo €

Spina zigrinata
per Champions® MODULAR
Conf. da 200 pezzi

98C7804405

Prezzo €

Distanziale statore 5 mm per mezzo cilindro
per Champions® MODULAR
Conf. da 5 pezzi

98C7804410

Prezzo €

Distanziale statore 10 mm per mezzo cilindro
per Champions® MODULAR
Conf. da 5 pezzi

98C1914711

Prezzo €

Distanziale rotore 11 mm per mezzo cilindro
per Champions® MODULAR
Conf. da 5 pezzi

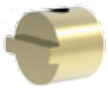

98CAF331

Prezzo €

Prolunga 5 mm per mezzo cilindro
per Champions® MODULAR
Conf. da 5 pezzi

98CAF332

Prezzo €

Prolunga 10 mm per mezzo cilindro
per Champions® MODULAR
Conf. da 5 pezzi

98CAF333

Prezzo €

Prolunga 20 mm per mezzo cilindro
per Champions® MODULAR
Conf. da 5 pezzi

98CAF334

Prezzo €

Prolunga 30 mm per mezzo cilindro
per Champions® MODULAR
Conf. da 5 pezzi

98CAF335

Prezzo €

Prolunga 40 mm per mezzo cilindro
per Champions® MODULAR
Conf. da 2 pezzi

98CAF336

Prezzo €

Prolunga 50 mm per mezzo cilindro
per Champions® MODULAR
Conf. da 2 pezzi

98CAF337

Prezzo €

Prolunga 60 mm per mezzo cilindro
per Champions® MODULAR
Conf. da 2 pezzi

98C1918230

Prezzo €

Distanziale per mezzo cilindro
31/36/41
per Champions® MODULAR
Conf. da 5 pezzi

98C1918245

Prezzo €

Distanziale per mezzo cilindro
51
per Champions® MODULAR
Conf. da 5 pezzi

98C1918260

Prezzo €

Distanziale per mezzo cilindro
61/71
per Champions® MODULAR
Conf. da 5 pezzi

98C1918280

Prezzo €

Distanziale per mezzo cilindro
81/91
per Champions® MODULAR
Conf. da 5 pezzi

98C1919300

Prezzo €

Distanziale RASABILE
per mezzo e doppio cilindro da 31/31 a 91/141
per Champions® MODULAR
Conf. da 1 pezzi

98CAF339

Prezzo €

Distanziale 5 mm + tigia + seeger
per mezzo cilindro con penna dentata
per Champions® MODULAR
Conf. da 5 pezzi

98C76004

Prezzo €

Penna Ø 24 mm z = 10
per doppio cilindro Champions®
Conf. da 1 pezzo

98C76005

Prezzo €

Penna Ø 24 mm z = 10
per mezzo cilindro e
cilindro con pomolo Champions®
Conf. da 1 pezzo

98C76006

Prezzo €

Penna Ø 24 mm z = 14
per doppio cilindro Champions®
Conf. da 1 pezzo

98C76007

Prezzo €

Penna Ø 24 mm z = 14
per mezzo cilindro e
cilindro con pomolo Champions®
Conf. da 1 pezzo

98C76008

Prezzo €

Penna Ø 30 mm z = 13
per doppio cilindro Champions®
Conf. da 1 pezzo

98C76009

Prezzo €

Penna Ø 30 mm z = 13
per mezzo cilindro e
cilindro con pomolo Champions®
Conf. da 1 pezzo

98C76010

Prezzo €

Penna Ø 26.5 mm z = 16
per doppio cilindro Champions®
Conf. da 1 pezzo

98C76017

Prezzo €

Penna Ø 30 mm z = 18
per doppio cilindro Champions®
Conf. da 1 pezzo

98C76018

Prezzo €

Penna Ø 30 mm z = 18
per cilindro con pomolo
e mezzo cilindro Champions®
Conf. da 1 pezzo

P35400

Prezzo €

Valigetta porta particolari
per Champions® MODULAR
Conf. da 1 pezzo

98AC12

Prezzo €

Attrezzo piantaggio spine statore
comprensivo di spine mobili e punzonI
per cilindri Champions® MODULAR
Conf. da 1 pezzo

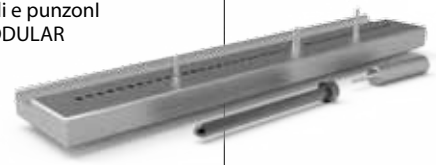

98AC14

Prezzo €

Spina mobile
per attrezzo 98AC12
per cilindri Champions® MODULAR
Conf. da 2 pezzI

98AC16

Prezzo €

Punzone spiantaggio tappi statore
per cilindri Champions® MODULAR
Conf. da 1 pezzo

98KITIBCM7

Prezzo €

Kit confezione cilindri Champions® MODULAR
include scatola di cartone neutra,
cartoncino interno e busta autosigillante per chiavi.
Conf. da 5 pezzi

KIT START-UP CHAMPIONS**MODULAR** - (98C00SSUM7)

ARTICOLO	Qtà	
98CM2CC018	1	
98CM2CC018C5	1	
98CAF320	2	
98CAF321	2	
98CAF322	2	
98CAF323	2	
98CAF324	2	
98CAF325	2	
98CAF326	2	
98CAF327	2	
98CAF328	2	
98CAF329	5	
98C1783030	1	
98C1783045	1	
98C1783060	1	
98C1784545	1	
98C1784560	1	
98C1786060	1	
98C1783080	1	
98C48047	100	
98C76004	2	
98C76006	2	
98C76008	2	
98C76010	2	
98CAF281	5	

ARTICOLO	Qtà	
98CAF298	2	
98CM1CC018	1	
98CM1CC018C5	1	
98CAF330	5	
98C7804405	1	
98C1914711	1	
98CAF331	1	
98CAF332	1	
98CAF333	1	
98CAF334	1	
98CAF335	1	
98CAF336	1	
98CAF337	1	
98CAF338	5	
98C1918230	1	
98C1918245	1	
98C1918260	1	
98C1918280	1	
98CAF339	5	
98C7804410	1	
98C76005	1	
98C76007	1	
98C76009	1	
TOTALE		

CONFIGURATORE CHAMPIONS**MODULAR**

Il configuratore digitale è uno strumento che permette di comporre agevolmente il cilindro in misura per ogni tipologia.
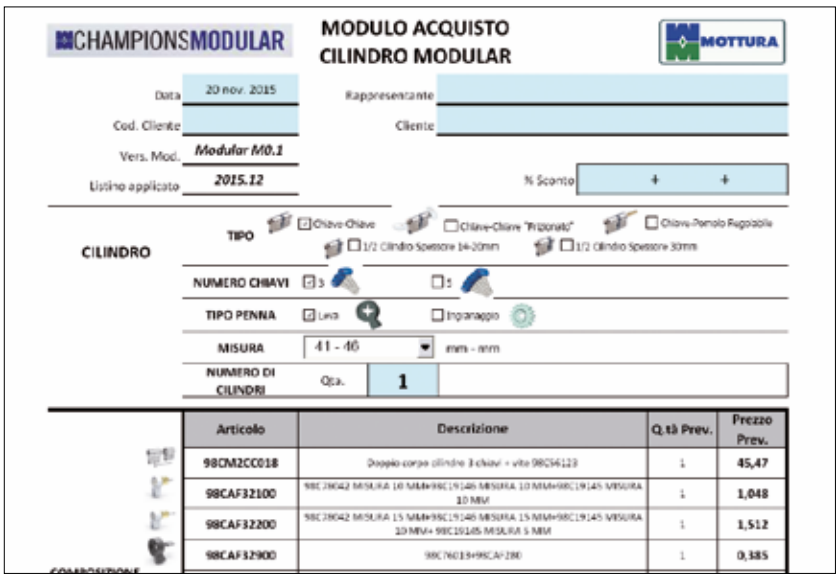
Disponibile su www.mottura.it