EUPHORIA SMARTCONTROL SYSTEM 310 CUBE DUO
Sistema doccia con miscelatore termostatico
MODEL # 26508000

Pure Freude an Wasser

GROHE

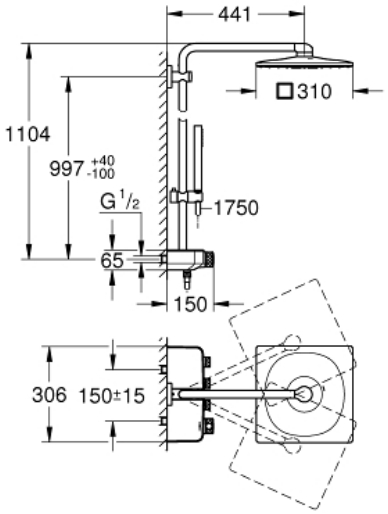

Product Description:
EUPHORIA SMARTCONTROL SYSTEM 310 CUBE DUO
Sistema doccia
con miscelatore termostatico

Standard Specification:
composto da:
braccio doccia orizzontale da 450 mm
fissaggio superiore regolabile per adattamento a fori esistenti
miscelatore termostatico SmartControl
consente il cambiamento tra:
soffione doccia Rainshower 310 SmartActive Cube,
disco getti cromato
getto GROHE Pure Rain e getto centrale Jet
Euphoria Cube Stick manopola doccia; (art. 27 698 000)
con supporto regolabile
flessibile Silverflex da 1750 mm (art. 28 388)
tecnologia GROHE DreamSpray per un getto perfetto
sistema antiscottatura GROHE CoolTouch
elemento termostatico GROHE TurboStat
con tecnologia GROHE EcoJoy
finitura cromata GROHE StarLight
- GROHE SafeStop manopola graduata per impostare la temperatura con blocco di sicurezza a 38°
GROHE Safe Stop Plus limitatore di temperatura opzionale a 43°C
comando utenze tramite pulsante SmartControl:
azionamento/interruzione e controllo della portata d'acqua da
modalità limitata EcoJoy a flusso pieno
mensola portasapone GROHE EasyReach integrata
con sistema anticalcare SpeedClean
Inner Water Guide canale interno dedicato al passaggio
dell'acqua che garantisce affidabilità nel tempo
sistema antitorsione del flessibile Twistfree
adatto per scaldabagni istantanei da 18kWh
portata minima 7,0 l/min
pressione minima 1 bar

Color:
❑ 26508000 cromo