Serie: SHARP

Codice articolo:	**BL MAR L SHAR**	**0003**	finitura lucida
Codice articolo:	**BL MAR o SHAR**	**0003**	finitura opaca

Lavabo Sharp da appoggio, colore bianco di forma tonda

Finitura: Bianco opaco e lucido

Materiale: Marmoresina

Piletta: non inclusa

Scarico Compatibile : **BTSCACVR66**
BTSCACVR77

Certificazioni: **D.O.P.** disponibile su richiesta

Principali ricambi disponibili : il prodotto non necessita né dispone di ricambi

Kit di riparazione: disponibile

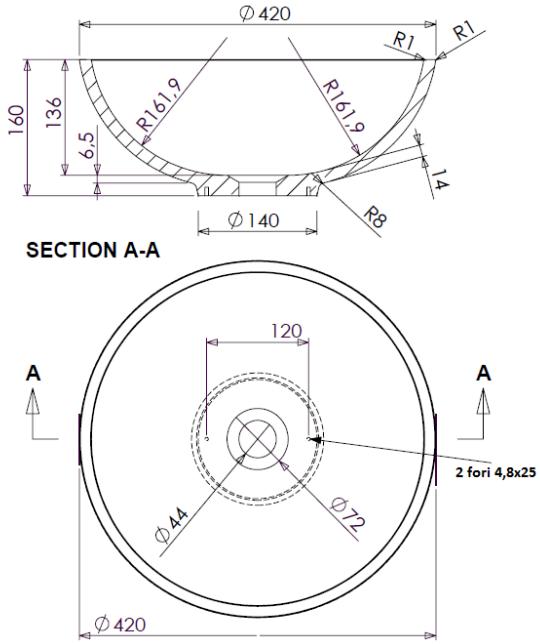

Misure (mm):

diametro est :	420
Altezza totale:	160
Altezza interna (bordo-piletta):	136
Diametro scarico:	44
Altezza minima sezione scarico:	15

Installazione: direttamente su piano di appoggio.

Fissaggio: con silicone interposto tra le superfici a contatto in appoggio. Sono presenti 2 fori diametro 4,8 per l'utilizzo di viti di fissaggio dal basso

Uso, pulizia e manutenzione: leggere attentamente la scheda specifica relativa a tutti i lavabi della serie Ponsi realizzati in Marmoresina

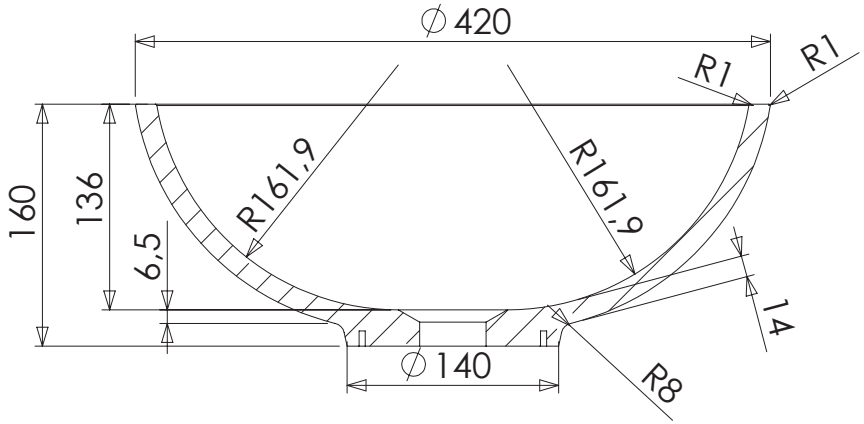
∅420
R1
R1
R161,9
R161,9
160
136
6,5
14
∅140
R8