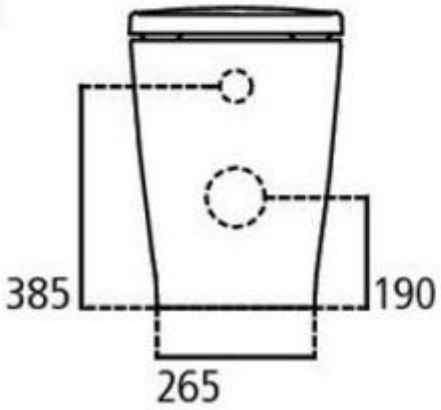
385
190
265

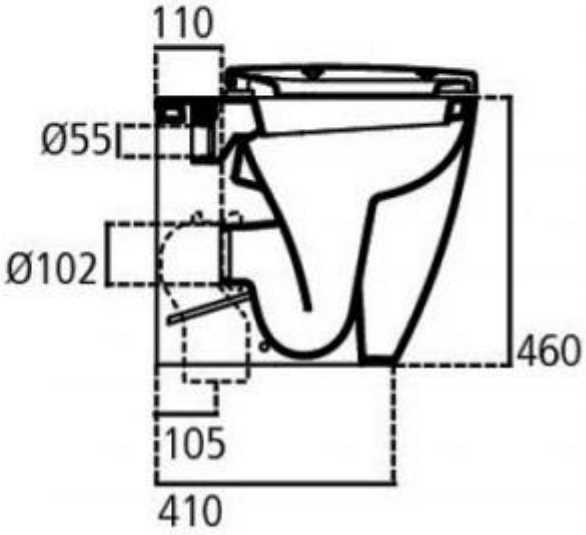
110
Ø55
Ø102
460
105
410

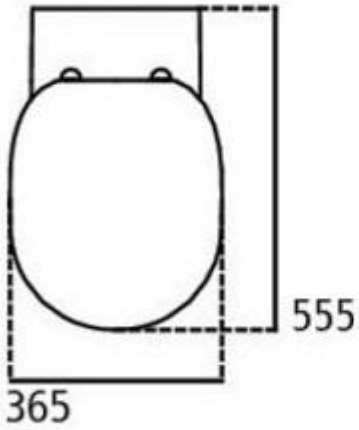
555
365