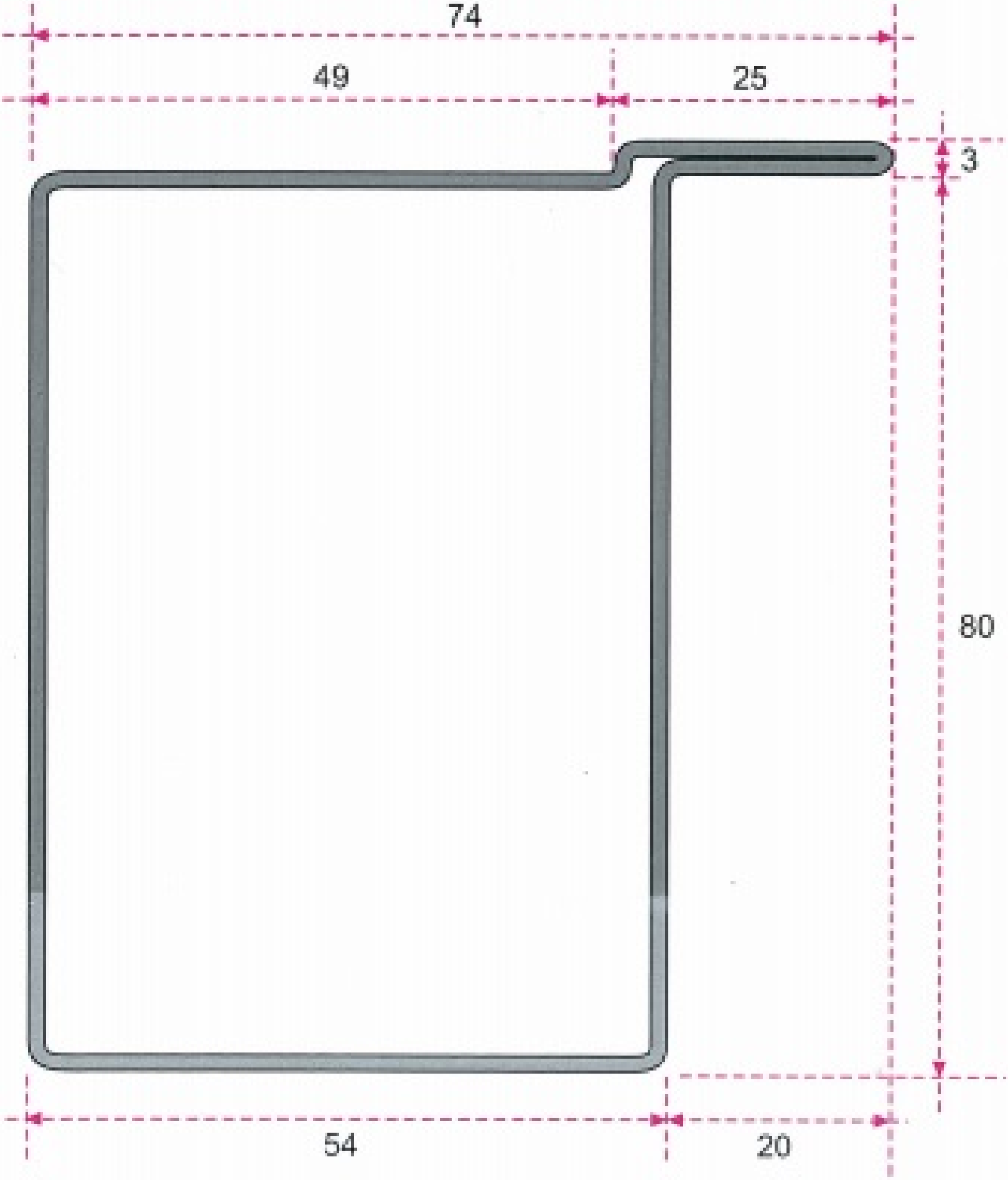
74
49
25
3
80
54
20