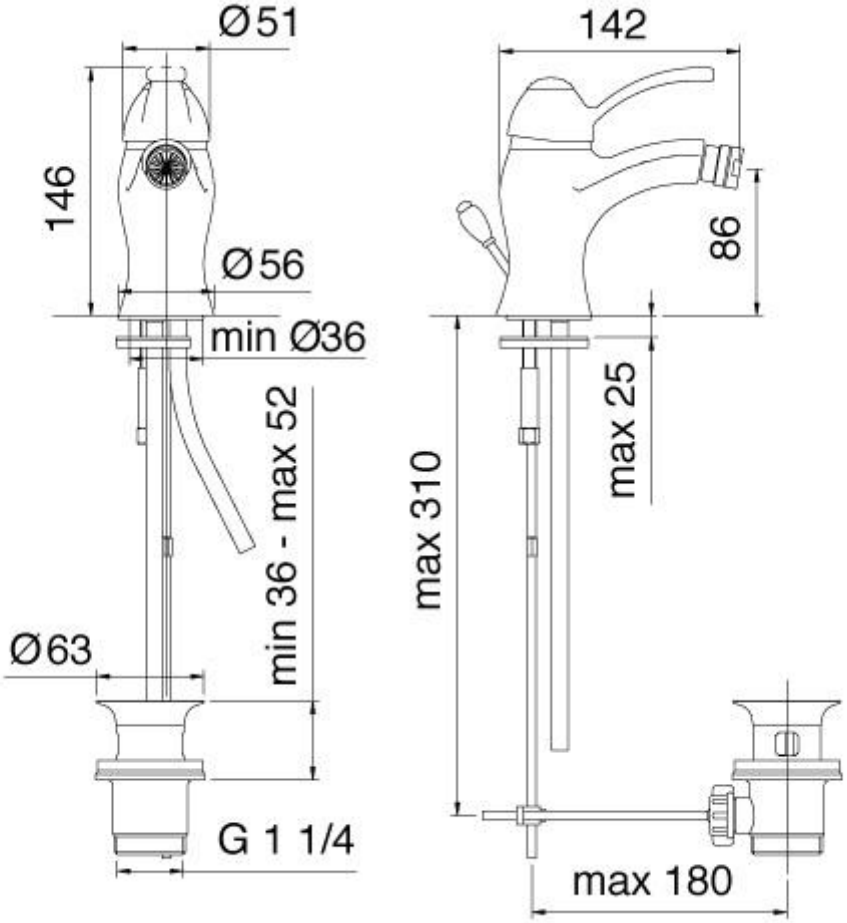
Ø51
142
146
86
Ø56
min Ø36
max 25
min 36 - max 52
max 310
Ø63
G 1 1/4
max 180